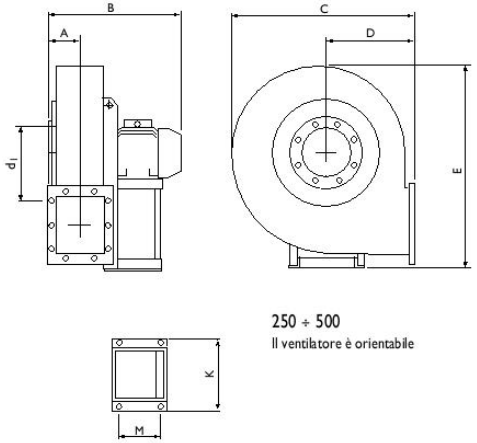

250 ÷ 500
Il ventilatore è orientabile

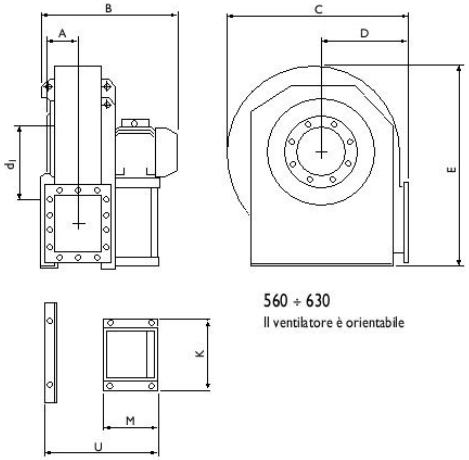

560 ÷ 630
Il ventilatore è orientabile

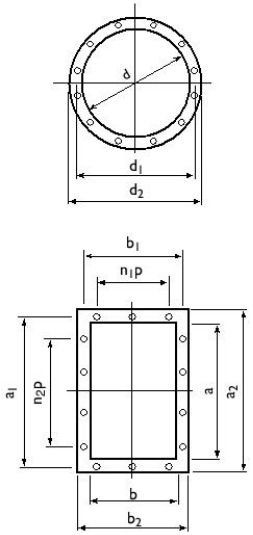

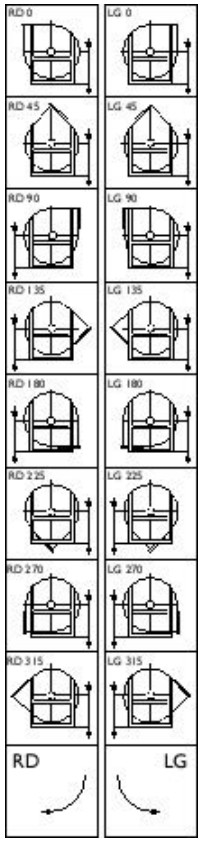

Tipo		Peso	Ventilatore					Flangia aspirante					Flangia premente										Basamento			
Ventilatore	**Motore**	**Kgf**	**A**	**B**	**C**	**D**	**E**	**d**	**d1**	**d2**	**n°**	**Ø**	**a**	**b**	**a1**	**b1**	**a2**	**b2**	**n1xp**	**n2xp**	**n°**	**Ø**	**K**	**M**	**U**	**Ø**
TRU 280/2	71 B2	30	95	420	477	200	610	228	265	298	8	12	231	166	265	200	301	236	1x112	1x112	8	12	251	200	-	12
TRU 310/2	80 B2	40	105	460	527	225	658	255	292	325	8	12	258	185	292	219	328	255	1x112	2x112	10	12	251	200	-	12
TRU 350/2	90 L2	67	115	530	600	255	740	285	332	365	8	12	288	205	332	249	368	285	1x125	2x125	10	12	276	225	-	12
TRU 400/2	112 M2	105	127	630	655	285	815	320	366	400	8	12	322	229	366	273	402	309	1x125	2x125	10	12	324	280	-	12
TRU 450/2	132 SB2	150	140	670	735	320	915	360	405	440	8	12	361	256	405	300	441	336	1x125	2x125	10	12	374	320	-	12
TRU 500/2	160 MR2	230	159	830	832	360	1000	405	448	485	12	12	404	288	448	332	484	368	2x125	3x125	14	12	444	435	-	12
TRU 560/2 **TRU 560/2**	160 M2 160 L2	282 292	180	880 880	940	400	1126	455	497	535	12	12	453	322	497	366	533	402	2x125	3x125	14	12	444 444	435 435	790 790	12
TRU 630/2 **TRU 630/2**	200 LR2 200 L2	380 390	200	1080 1080	105- 2	450	1260	505	551	585	12	13	507	361	551	405	587	441	2x125	3x125	14	12	568 568	500 500	914 914	12

Peso ventilatore in kgf (completo di motore)

Tipo				Tolleranza sulla portata ± 5%														Tolleranza sulla rumorosità + 3 dB(A)											Qv mc/h		
Ventilatore	**Motore**	**Kw int.**	**dB(A)**	930	1060	1190	1330	1500	1700	1900	2150	2400	2700	3050	3450	3850	4250	4750	5400	6150	6850	7650	8500	9500	10800	12800	13500	15300	17000	19000
				pt mm H_2o = da Pa																										
TRU 280/2	71 B2	0,55	64	118	117	112	109	98	88	74																				
TRU 310/2	80 B2	1,1	68	153	152	152	148	142	138	132	128	111	93																	
TRU 350/2	90 L2	2,2	71				192	192	192	188	182	178	173	163	147	112														
TRU 400/2	112 M2	4	75							254	253	253	248	242	237	232	227	208	178											
TRU 450/2	132 SB2	7,5	78										318	318	318	312	308	302	292	277	258	228								
TRU 500/2	160 MR2	11	82													397	392	388	382	377	372	362	347	318	261					
TRU 560/2	160 M2	15	84																402	397	392	387	378	362	343	316	275			
TRU 560/2	160 L2	18,5	85																508	502	497	492	487	478	457	432	392	342		
TRU 630/2	200 LR2	30	88																			543	537	532	528	512	497	472	443	390
TRU 630/2	200 L2	37	89																			653	653	647	638	627	612	597	572	527